MAGIC

PORTASALVIETTE
TOWEL RAIL

Istruzioni di montaggio - Assembling instructions
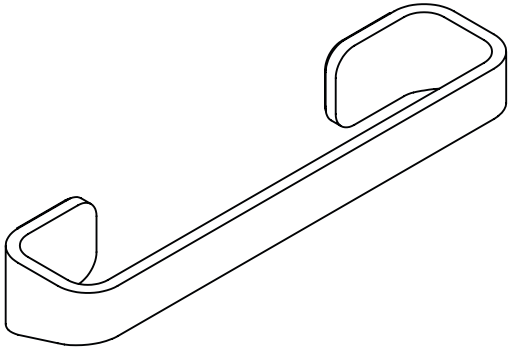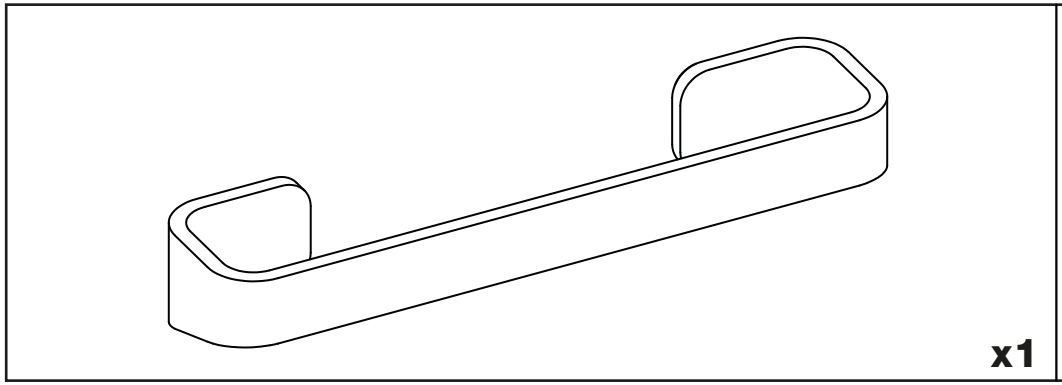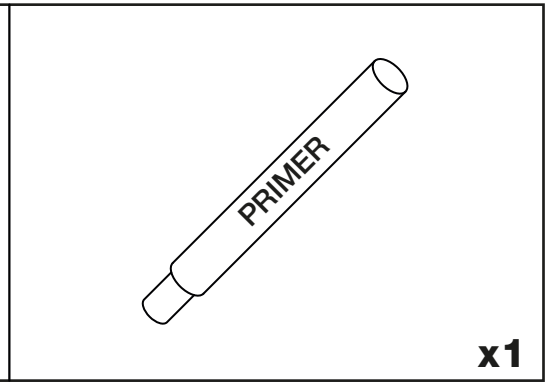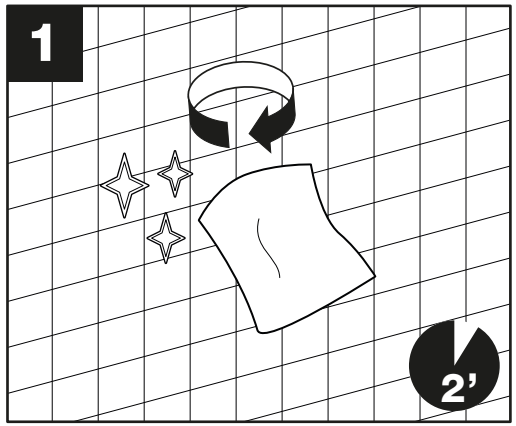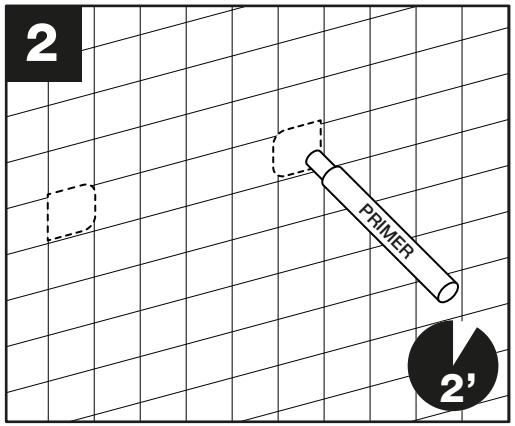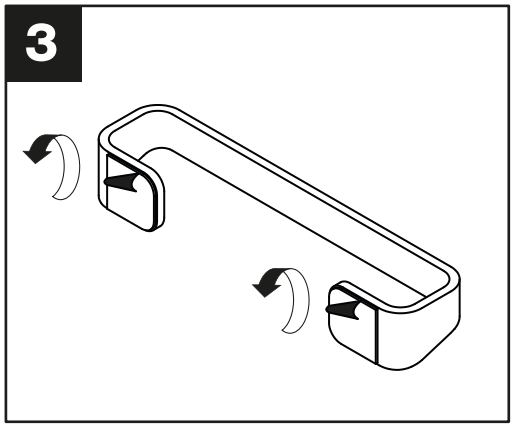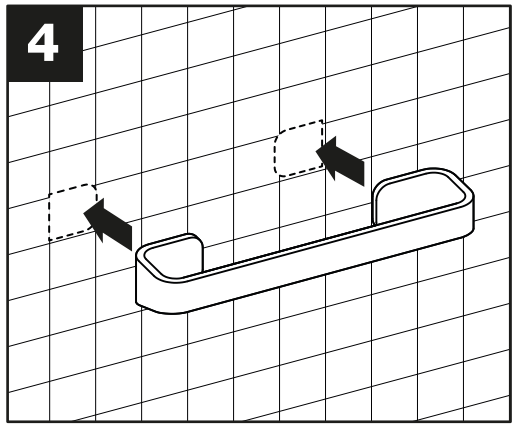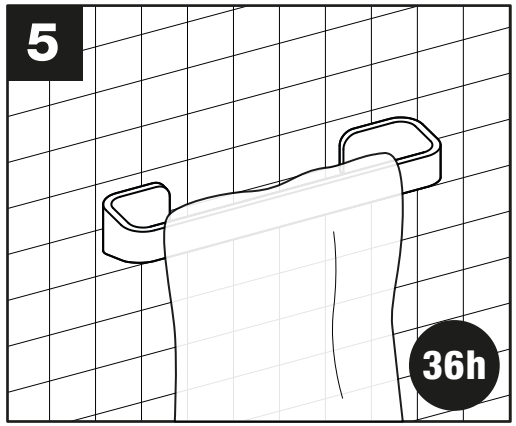
LUCESOLIDA®